HBU 42

Merkmale

- Werkzeug ausgelegt für das Rollieren von Außenflächen verschiedener Profile auf Drehmaschinen
- Drehkopf mit abgestufter Skala (Zeichnung 1&2)
- Die Rolle ist zwischen Axiallagern gelagert
- Verwendbar für Teile verschiedener Materialien mit einer Härte von bis zu 45 HRC
- HM Stift
- Ausgestattet mit einer U Typ Rollierrolle aus HSS, die mit 62 HRC gehärtet ist, mit einer polierten Oberfläche von Ra<0,4

(Zeichnung 1)
(Dessin 1)

(Zeichnung 2)
(Dessin 2)

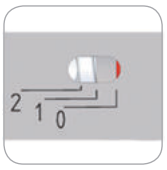

(Zeichnung 3)
(Dessin 3)

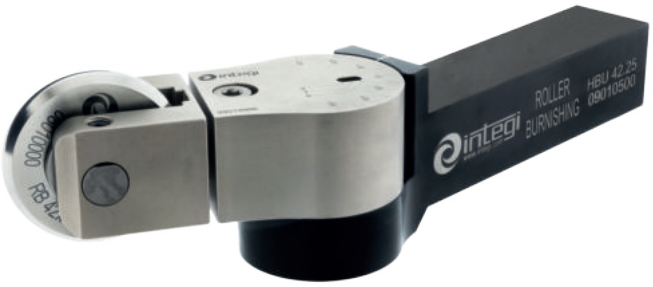

Caractéristiques

- Outil designé pour faire le galetage sur un tour et surfaces extérieures de plusieurs formes
- Tête tournante avec échelle graduée (Dessin 1&2)
- Galet placé entre des roulements axiaux
- Galetage de pièces sur toute matière jusqu' à 45HRC
- Axe porte-galet en carbide
- Fourni avec le galet HSS profile U et trempé à 62 HRC, avec surface poli Ra<0.4

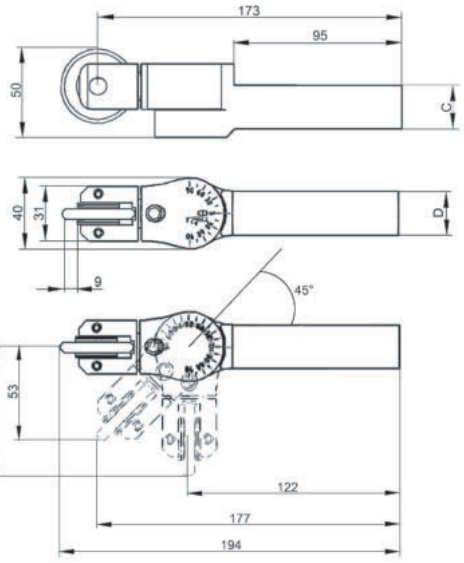

Vorschub Avance

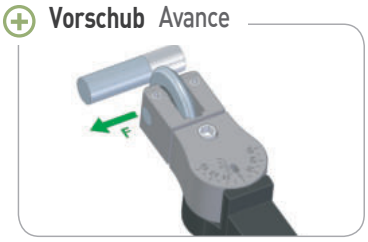

Werkzeug | Outil						
Bestell-Nr. Référence	Bezeichnung Désignation	Ausfürung Version	Rollierrollen Rolls	C	D	Kg
09010400	HBU 42.20	R+L	RB 42x6x10	20	25	1.2
09010500	HBU 42.25	R+L	RB 42x6x10	25	25	1.2

Ersatzteil | Pièce détachée		
Bestell-Nr. Référence	Bezeichnung Désignation	
09019901	E 31.10 HM	
09990009	RODAX Ø10	